SEH65 单軸/1-axis

电动缸系列
EC Series

此圖僅供參考，出貨規格詳見尺寸圖面
The picture is just for the reference.Please check the the actual dimensions on the drawing.

最大行程 Maximum Stroke 700mm | 最高速度 Maximum Speed 1000mm/s | 馬達容量 Motor Output 400W | 滾珠螺杆 Ball Screw ø16mm

型號表示方式

SEH65 - P 05 - 100 - BC - M40 B - C 4 - 0001

本體型號 Model

螺桿導程 Ball Svrew Lead
- 5 5mm
- 10 10mm
- 16 16mm
- 20 20mm

行程 Stroke
50–700mm

馬達位置 Motor Position
- BC 直結外露
- BW 馬達上折
- BM 馬達下折
- BL 馬達左折
- BR 馬達右折

馬達廠牌、功率 Motor Brand,Power Output
- P 松下 | 20 200W
- T 台達 | 40 400W
- M 三菱

煞車 Brake
- B 有煞車 With Brake
- 若無煞車則不表示

原點感應器 Home Sensor
外掛型 Out Side
- C 馬達側 Motor Side
- D 反馬達側 Opposite Motor Side
- E 無 NO SENSOR

端點極限感應器 Limit Sensor
外掛型
- 3 1 祇 1pc
- 4 2 祇 2pc
- 5 無 No SENSOR

特注式樣 Special Order No.

基本仕樣 Specification

性能	位置重復精度 Repeatability (mm)		±0.01			
	螺桿導程 Belt Lead (mm)		5	10	16	20
	最高速度 Maximum Speed (mm/s)		250	500	800	1000
	最大可搬重量 Maximum Payload	水平使用 kg Horizontal (kg)	110	88	48	40
		垂直使用 kg Vertical (kg)	33	22	10	8
	定格推力 Rated Thrust (N)		1388	694	433	347
	標準行程 Stroke Pitch (mm)		50~700mm/50间隔			
部品	AC伺服馬達容量 AC Servo Motor Output (W)		400W			
	滚株螺桿外徑 Ball Screw ø (mm)		C7 ø16			
	聯軸器 Couping (mm)		10X14			
	原點感應器 Home Sensor	外掛 Outside	EE-Sx672(NPN)			

※1 行程超過300時，會產生螺桿偏擺，此時請將速度調降。
When the stroke is over 300mm, the run-out of the ballscrew will occur.
We recommend to low down the working speed under this circumstances.

※2 符合型錄規範的正常使用下,保證壽命為10000公里。
Operation life is 10,000km when the product is using under the specified vonditions.

感應器回路與接綫圖

一般性負載：如繼電器或其它之電阻性負載

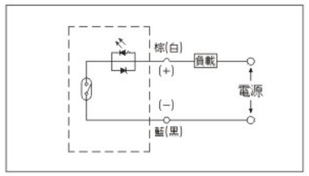

可程式控制器接綫圖

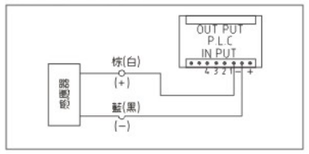

防止迴轉精度 Anti-rotating Accuracy

出力桿的防止迴轉精度
Anti-rotating Accuracy of Rod

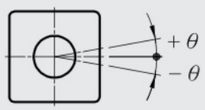

防止迴轉精度 θ Anti-rotating accuracy
±0.01°

※使用時請避免活塞桿承受迴轉扭力，因為有可能會造成防轉塊變形，導致自動開關反應異常，
內部滑軌變形，進而造成增加作動阻抗。

※Avoid using the electric actuator in such a way that rotational torque would be applied to the piston rod.
This may cause deformation of the Anti-rotating guide, abnormal responses of the auto switch, play in the internal guide or an increase in the sliding resistance.

搭配伺服馬達一覽表 Suitable Motor Brand

廠牌 Brand	馬達記號 Mark	煞車有無 Brake	馬達容量 Watp	電源電壓 (AC-Voltage)	伺服馬達型號 Motor Model	驅動器型號 Driver Model
三菱 Mitsubishi	M	無煞車(水平仕樣) No Brake (Horizontal Type)	400	220	HG-KR43	MR-J4-40A
		有煞車(垂直仕樣) With Brake (Vertical Type)	400	220	HG-KR43B	MR-J4-40A
松下 Panasonic	P	無煞車(水平仕樣) No Brake (Horizontal Type)	400	220	MHMD042G1U	MBDHT2510
		有煞車(垂直仕樣) With Brake (Vertical Type)	400	220	MHMD042G1V	MBDHT2510
台達 Delta	T	無煞車(水平仕樣) No Brake (Horizontal Type)	400	220	ECMA-C20604ES	ASD-B20421-B
		有煞車(垂直仕樣) With Brake (Vertical Type)	400	220	ECMA-C20604FS	ASD-B20421-B

BC 馬達外露 Motor Exposed

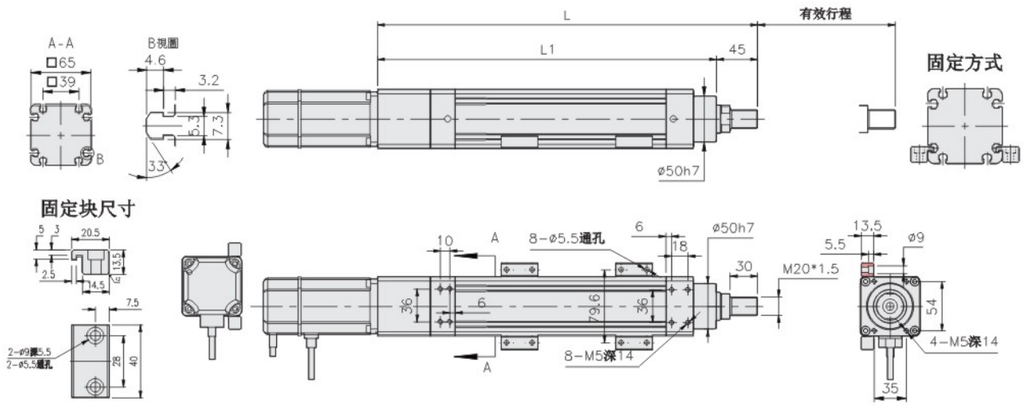

有效行程	50	100	150	200	250	300	350	400	450	500	550	600	650	700
L	365	415	465	515	565	615	665	715	765	815	865	915	965	1015
L1	320	370	420	470	520	570	620	670	720	770	820	870	920	970
KG	4.89	5.32	5.74	6.16	6.58	7.01	7.52	7.84	8.27	8.67	9.19	9.62	10.05	10.48

BM 馬達下折 Motor On Lower Side

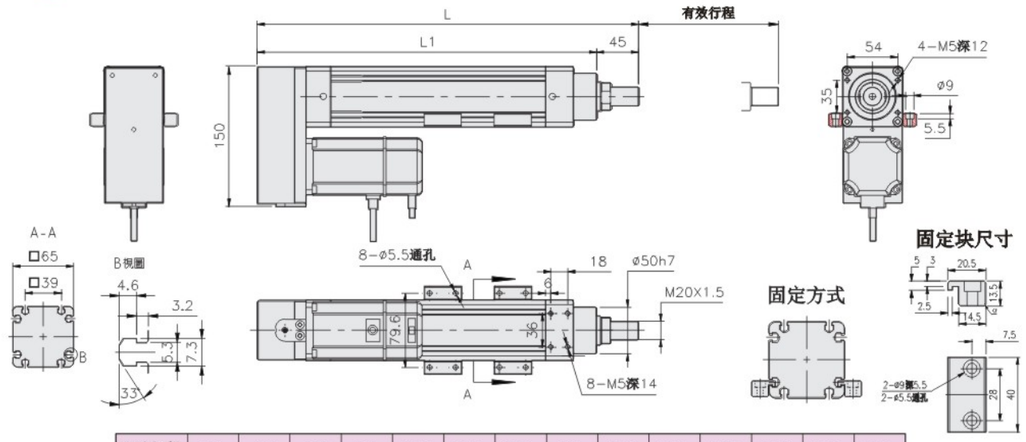

有效行程	50	100	150	200	250	300	350	400	450	500	550	600	650	700
L	359	409	459	509	559	609	659	709	759	809	859	909	959	1009
L1	314	364	414	464	514	564	614	664	714	764	814	864	914	964
KG	5.11	5.54	5.96	6.38	6.80	7.22	7.64	8.07	8.49	8.91	9.41	9.84.	10.27	10.7

BW 馬達上折 Motor Top

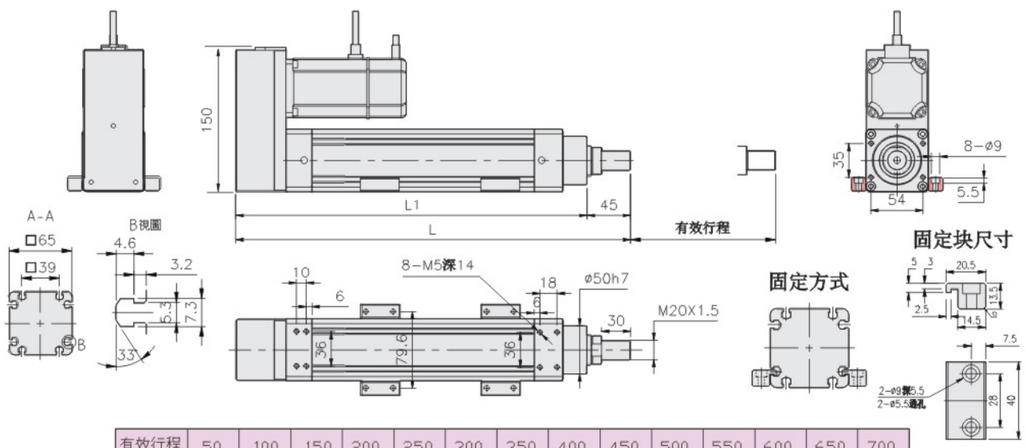

有效行程	50	100	150	200	250	300	350	400	450	500	550	600	650	700
L	359	409	459	509	559	609	659	709	759	809	859	909	959	1009
L1	314	364	414	464	514	564	614	664	714	764	814	864	914	964
KG	5.11	5.54	5.96	6.38	6.80	7.22	7.64	8.07	8.49	8.91	9.41	9.84.	10.27	10.7

BR 馬達右折 Motor On Right Side

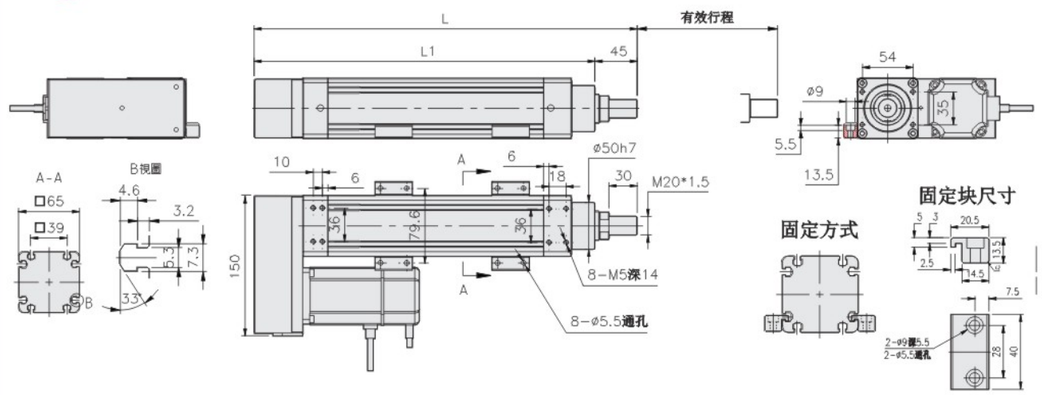

有效行程	50	100	150	200	250	300	350	400	450	500	550	600	650	700
L	359	409	459	509	559	609	659	709	759	809	859	909	959	1009
L1	314	364	414	464	514	564	614	664	714	764	814	864	914	964
KG	5.11	5.54	5.96	6.38	6.80	7.22	7.64	8.07	8.49	8.91	9.41	9.84.	10.27	10.7

SEH65 单轴/1-axis

BL 馬達左折
Motor On Left Side

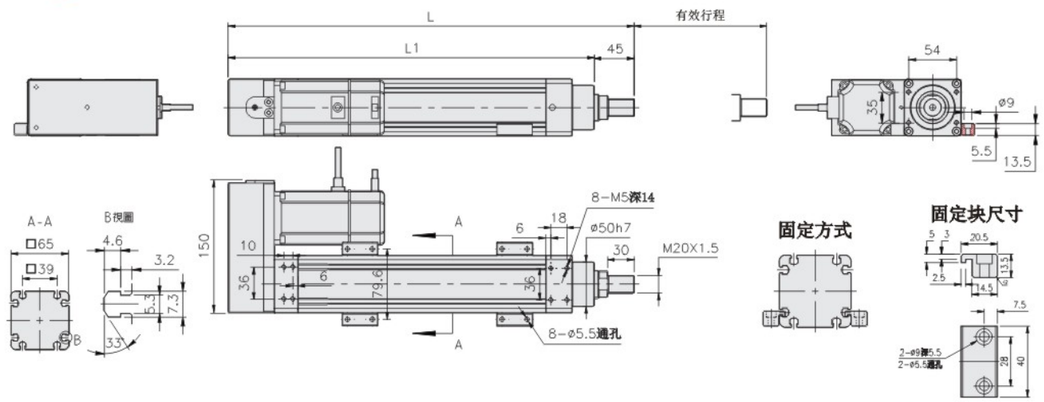

有效行程	50	100	150	200	250	300	350	400	450	500	550	600	650	700
L	359	409	459	509	559	609	659	709	759	809	859	909	959	1009
L1	314	364	414	464	514	564	614	664	714	764	814	864	914	964
KG	5.11	5.54	5.96	6.38	6.80	7.22	7.64	8.07	8.49	8.91	9.41	9.84.	10.27	10.7