SEH80 单軸/1-axis

电动缸系列
EC Series

此圖僅供參考，出貨規格詳見尺寸圖面
The picture is just for the reference.Please check the the actual dimensions on the drawing.

最大行程 Maximum Stroke 1200mm | 最高速度 Maximum Speed 1250mm/s | 馬達容量 Motor Output 750W | 滾珠螺杆 Ball Screw ø25mm

型號表示方式

SEH80 -P05 - S100 - BC - M75 B - C 4 - 0001

- 本體型號 Model
- 螺桿導程 Ball Svrew Lead
  - 5 5mm
  - 10 10mm
  - 25 25mm
- 行程 Stroke 50–1200mm
- 馬達位置 Motor Position
  - BC 直結外露
  - BW 馬達上折
  - BM 馬達下折
  - BL 馬達左折
  - BR 馬達右折
- 馬達廠牌、功率 Motor Brand,Power Output
  - P 松下 20 200W
  - T 台達 40 400W
  - M 三菱 750W
- 煞車 Brake
  - B 有煞車 With Brake
  - 若無煞車則不表示
- 原點感應器 Home Sensor
  - 外掛型 Out Side
  - C 馬達側 Motor Side
  - D 反馬達側 Opposite Motor Side
  - E 無 NO SENSOR
- 端點極限感應器 Limit Sensor
  - 外掛型
  - 3 1 祇 1pc
  - 4 2 祇 2pc
  - 5 無 No SENSOR
- 特注式樣 Special Order No.

基本仕樣 Specification

性能	位置重復精度 Repeatability (mm)		±0.01		
	螺桿導程 Belt Lead (mm)		5	10	25
	最高速度 Maximum Speed (mm/s)		250	500	1250
	最大可搬重量 Maximum Payload	水平使用 kg Horizontal (kg)	200	180	138
		垂直使用 kg Vertical (kg)	65	55	25
	定格推力 Rated Thrust (N)		2520	1260	504
	標準行程 Stroke Pitch (mm)		50~1200mm/50间隔		
部品	AC伺服馬達容量 AC Servo Motor Output (W)		750W		
	滚株螺桿外徑 Ball Screw ø (mm)		C7 ø25		
	聯軸器 Couping (mm)		17X19		
	原點感應器 Home Sensor	外掛 Outside	CS-6T		

※1 行程超過300時, 會產生螺桿偏擺, 此時請將速度調降。
When the stroke is over 300mm, the run-out of the ballscrew will occur.
We recommend to low down the working speed under this circumstances.

※2 符合型錄規範的正常使用下,保證壽命為10000公里。
Operation life is 10,000km when the product is using under the specified vonditions.

感應器回路與接綫圖

一般性負載：如繼電器或其它之電阻性負載

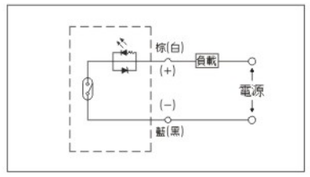

可程式控制器接綫圖

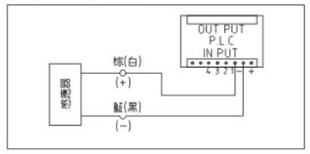

防止迴轉精度 Anti-rotating Accuracy

出力桿的防止迴轉精度
Anti-rotating Accuracy of Rod

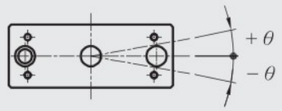

防止迴轉精度 θ Anti-rotating accuracy
±0.01°

搭配伺服馬達一覽表 Suitable Motor Brand

廠牌 Brand	馬達記號 Mark	煞車有無 Brake	馬達容量 Watp	電源電壓 (AC-Voltage)	伺服馬達型號 Motor Model	驅動器型號 Driver Model
三菱 Mitsubishi	M	無煞車(水平仕樣) No Brake (Horizontal Type)	750	220	HF-KP73	MR-J3-70A
		有煞車(垂直仕樣) With Brake (Vertical Type)	750	220	HF-KP73B	MR-J3-70A
松下 Panasonic	P	無煞車(水平仕樣) No Brake (Horizontal Type)	750	220	MHMD082P1S	MBDDT3520
		有煞車(垂直仕樣) With Brake (Vertical Type)	750	220	MHMD082P1S	MBDDT3520
台達 Delta	T	無煞車(水平仕樣) No Brake (Horizontal Type)	750	220	ECMA-C20807ES	ASD-B20721-B
		有煞車(垂直仕樣) With Brake (Vertical Type)	750	220	ECMA-C20807FS	ASD-B20721-B

BC 马達外露 Motor Exposed

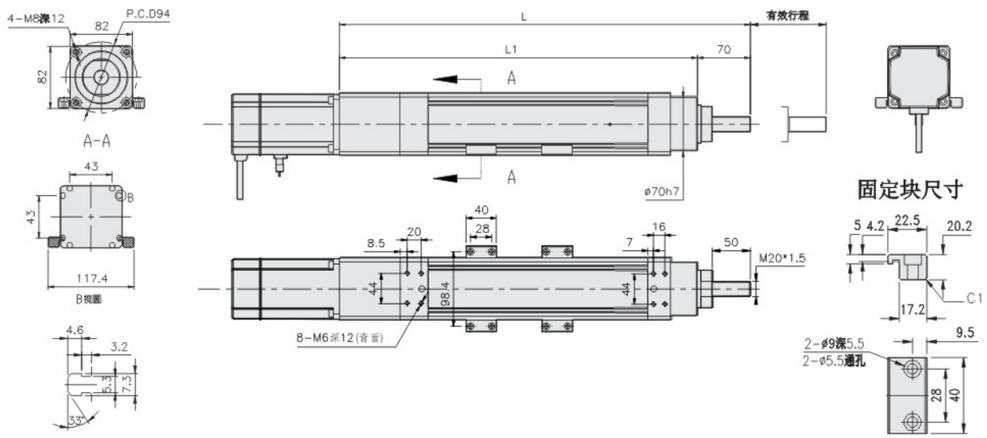

有效行程	50	100	150	200	250	300	350	400	450	500	550	600	650	700	750	800	850	900	950	1000	1050	1100	1050	1200
L	492	542	592	642	692	742	792	842	892	942	992	1042	1092	1142	1192	1242	1292	1342	1392	1442	1492	1542	1592	1642
L1	422	472	522	572	622	672	722	772	822	872	922	972	1022	1072	1122	1172	1222	1272	1322	1372	1422	1472	1522	1572
KG	5.25	5.76	6.27	6.78	7.29	7.81	8.32	8.83	9.34	9.85	10.35	10.85	11.37	11.88	12.39	12.9	13.41	13.92	14.43	14.94	15.45	15.96	16.47	16.98

BR 馬達右折 Motor On Right Side

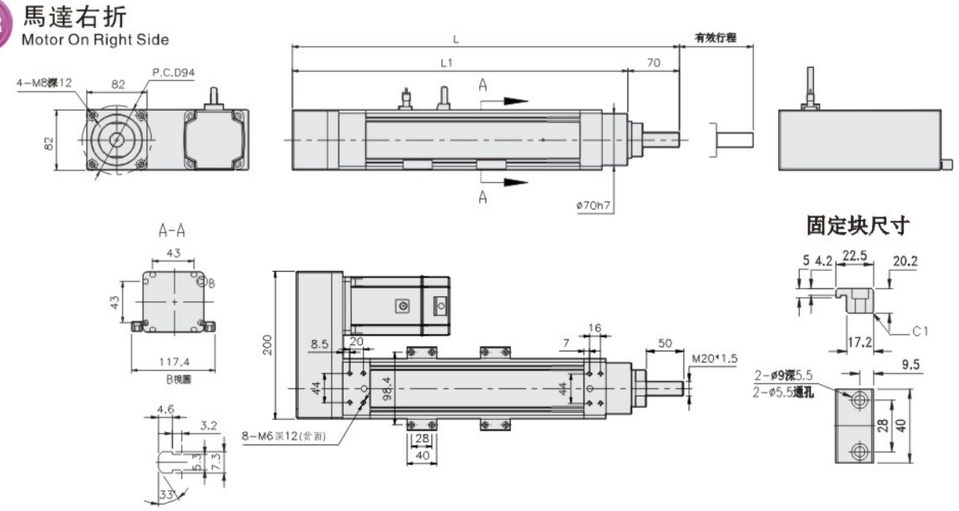

有效行程	50	100	150	200	250	300	350	400	450	500	550	600	650	700	750	800	850	900	950	1000	1050	1100	1150	1200
L	475	525	575	625	675	725	775	825	875	925	975	1025	1075	1125	1175	1225	1275	1325	1375	1425	1475	1525	1575	1625
L1	405	455	505	555	605	655	705	755	805	855	905	905	1005	1055	1105	1155	1205	1255	1305	1355	1405	1455	1505	1555
KG	5.25	5.76	6.27	6.78	7.29	7.81	8.32	8.83	9.34	9.85	10.35	10.86	11.37	11.88	12.39	12.9	13.41	13.92	14.43	14.94	15.45	15.96	16.47	16.98

BL 馬達左折 Motor On Left Side

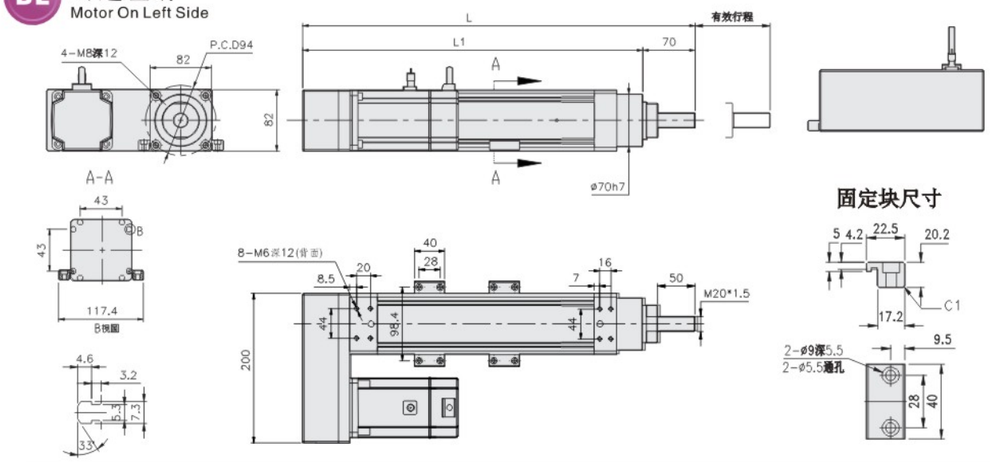

有效行程	50	100	150	200	250	300	350	400	450	500	550	600	650	700	750	800	850	900	950	1000	1050	1100	1150	1200
L	475	525	575	625	675	725	775	825	875	925	975	1025	1075	1125	1175	1225	1275	1325	1375	1425	1475	1525	1575	1625
L1	405	455	505	555	605	655	705	755	805	855	905	955	1005	1055	1105	1155	1205	1255	1305	1355	1405	1455	1505	1555
KG	5.25	5.76	6.27	6.78	7.29	7.81	8.32	8.83	9.34	9.85	10.35	10.86	11.37	11.88	12.39	12.9	13.41	13.92	14.43	14.94	15.45	15.96	16.47	16.98

BM 馬達下折 Motor On Lower Side

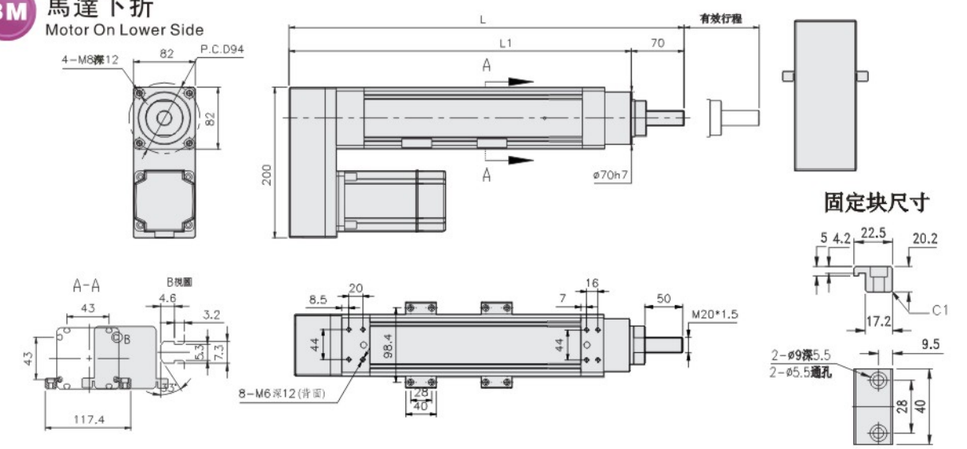

有效行程	50	100	150	200	250	300	350	400	450	500	550	600	650	700	750	800	850	900	950	1000	1050	1100	1150	1200
L	475	525	575	625	675	725	775	825	875	925	975	1025	1075	1125	1175	1225	1275	1325	1375	1425	1475	1525	1575	1625
L1	405	455	505	555	605	655	705	755	805	855	905	955	1005	1055	1105	1155	1205	1255	1305	1355	1405	1455	1505	1555
KG	5.25	5.76	6.27	6.78	7.29	7.81	8.32	8.83	9.34	9.85	10.35	10.86	11.37	11.88	12.39	12.9	13.41	13.92	14.43	14.94	15.45	15.96	16.47	16.98

SEH80 单轴/1-axis

电动缸系列
EC Series

BW 馬達上折
Motor Top

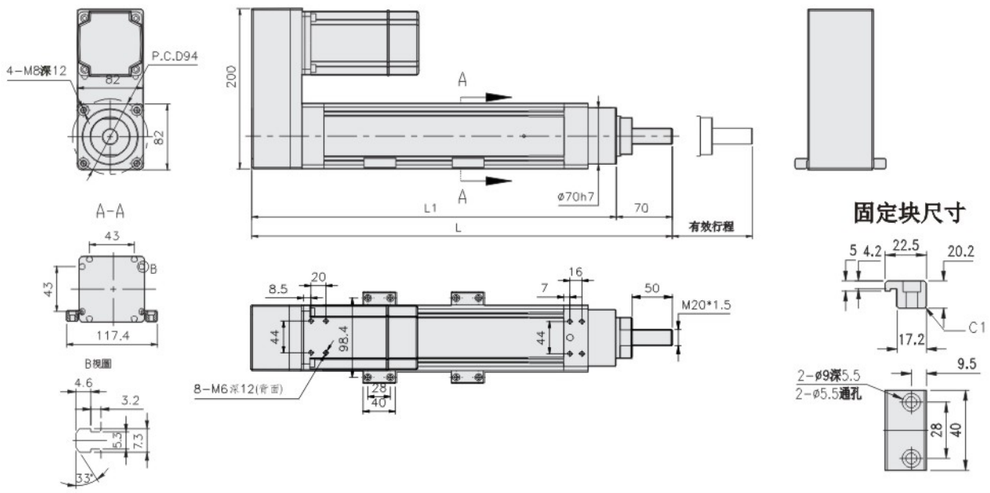

有效行程	50	100	150	200	250	300	350	400	450	500	550	600	650	700	750	800	850	900	950	1000	1050	1100	1150	1200
L	475	525	575	625	675	725	775	825	875	925	975	1025	1075	1125	1175	1225	1275	1325	1375	1425	1475	1525	1575	1625
L1	405	455	505	555	605	655	705	755	805	855	905	955	1005	1055	1105	1155	1205	1255	1305	1355	1405	1455	1505	1555
KG	5.25	5.76	6.27	6.78	7.29	7.81	8.32	8.83	9.34	9.85	10.35	10.86	11.37	11.88	12.39	12.9	13.41	13.92	14.43	14.94	15.45	15.96	16.47	16.98